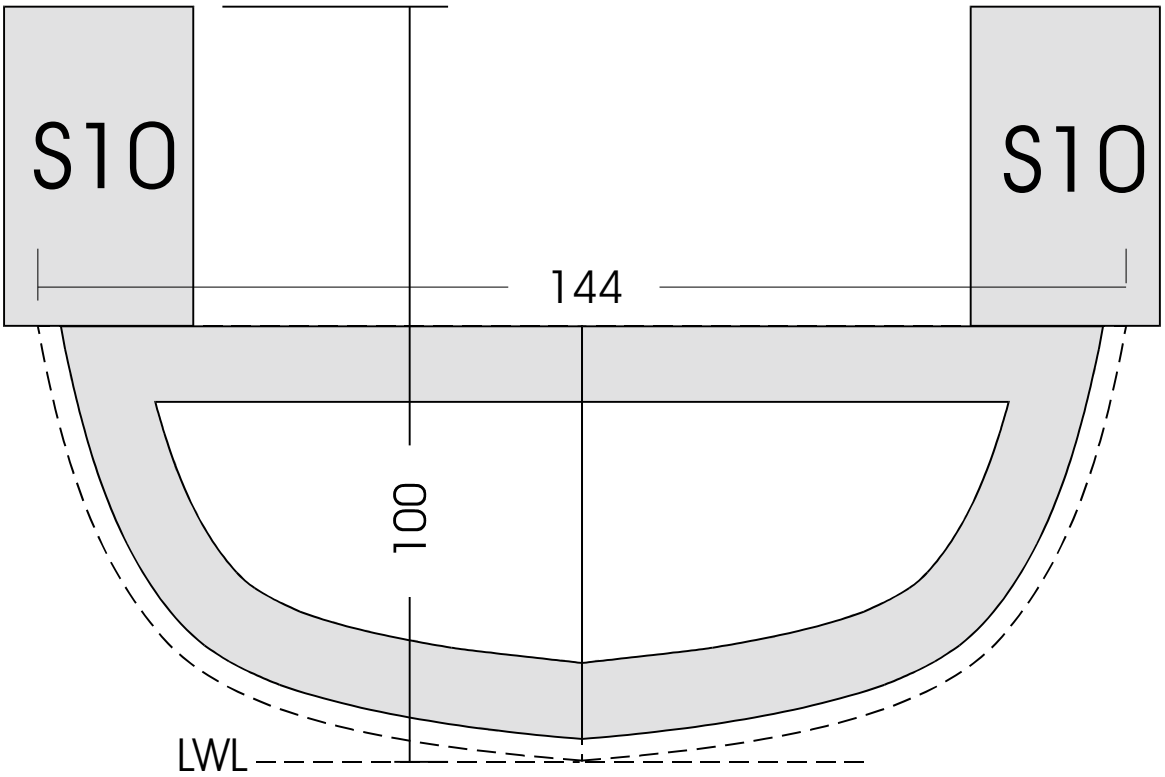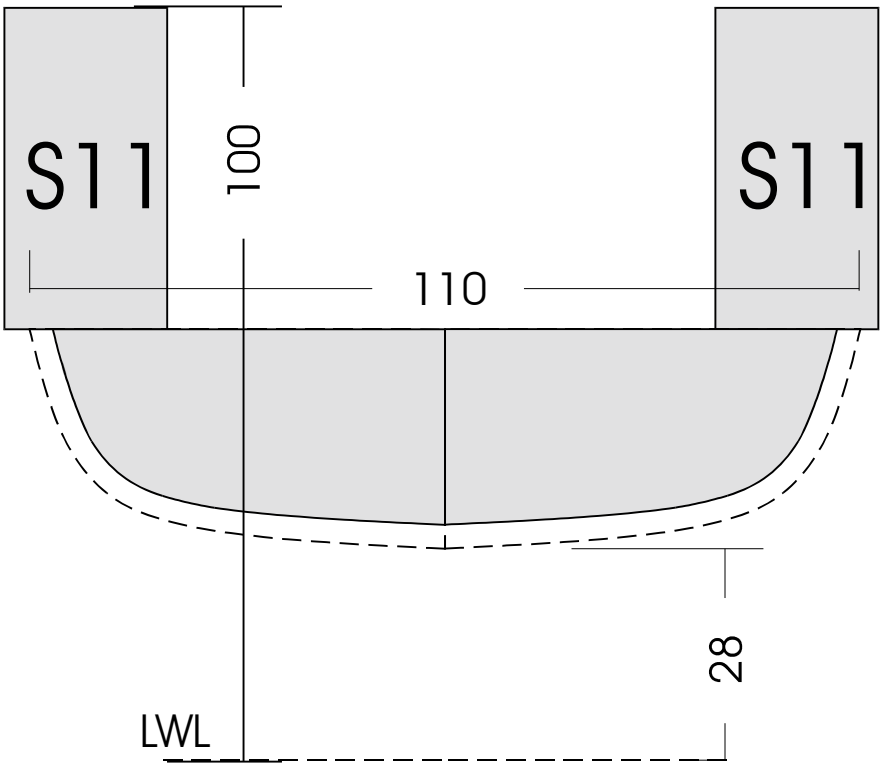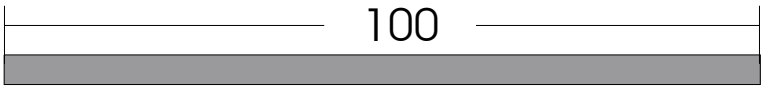America3