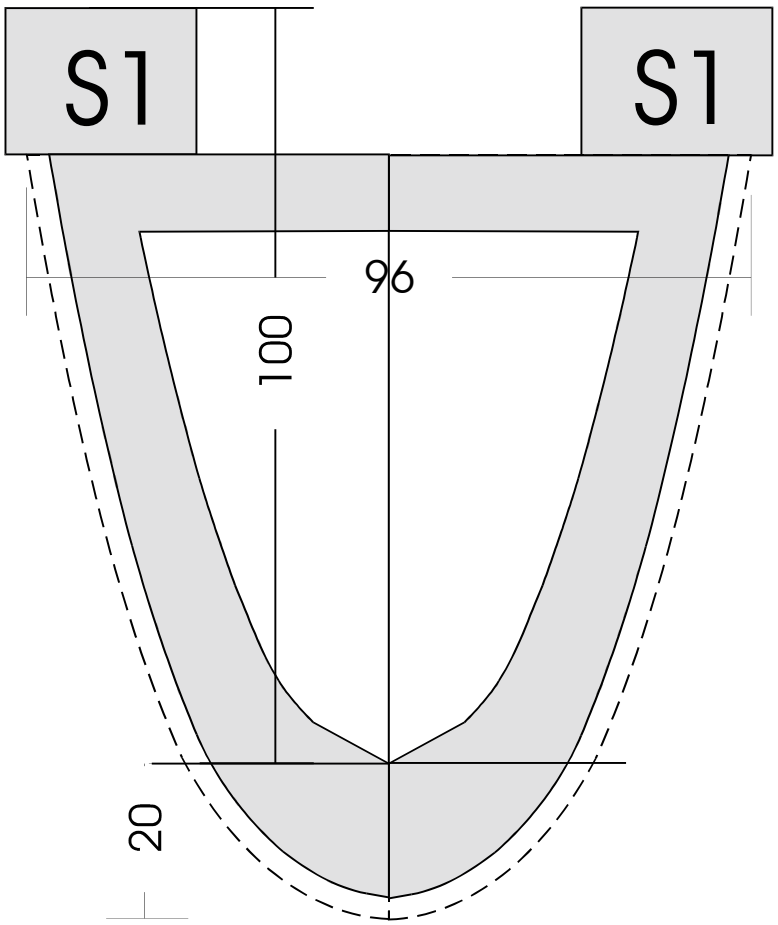

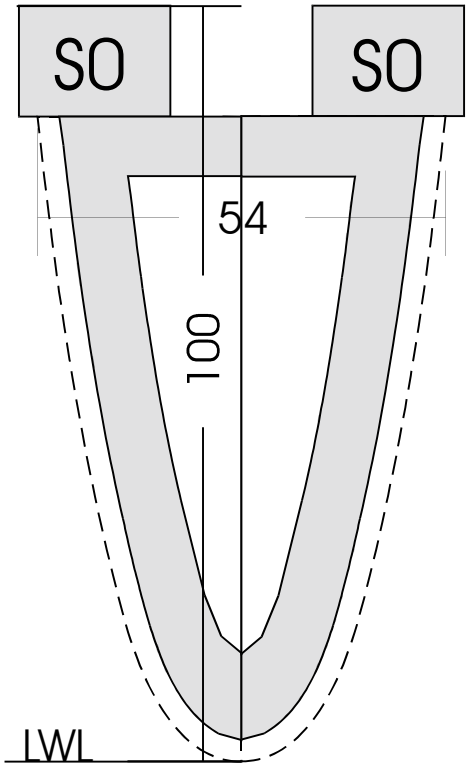

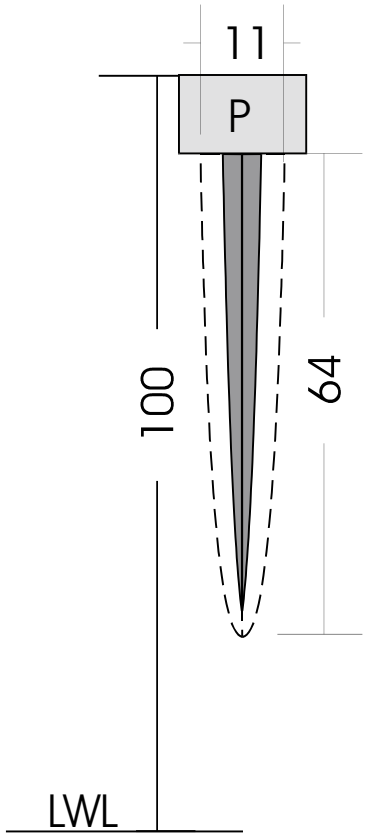

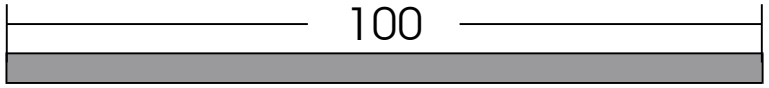

America3