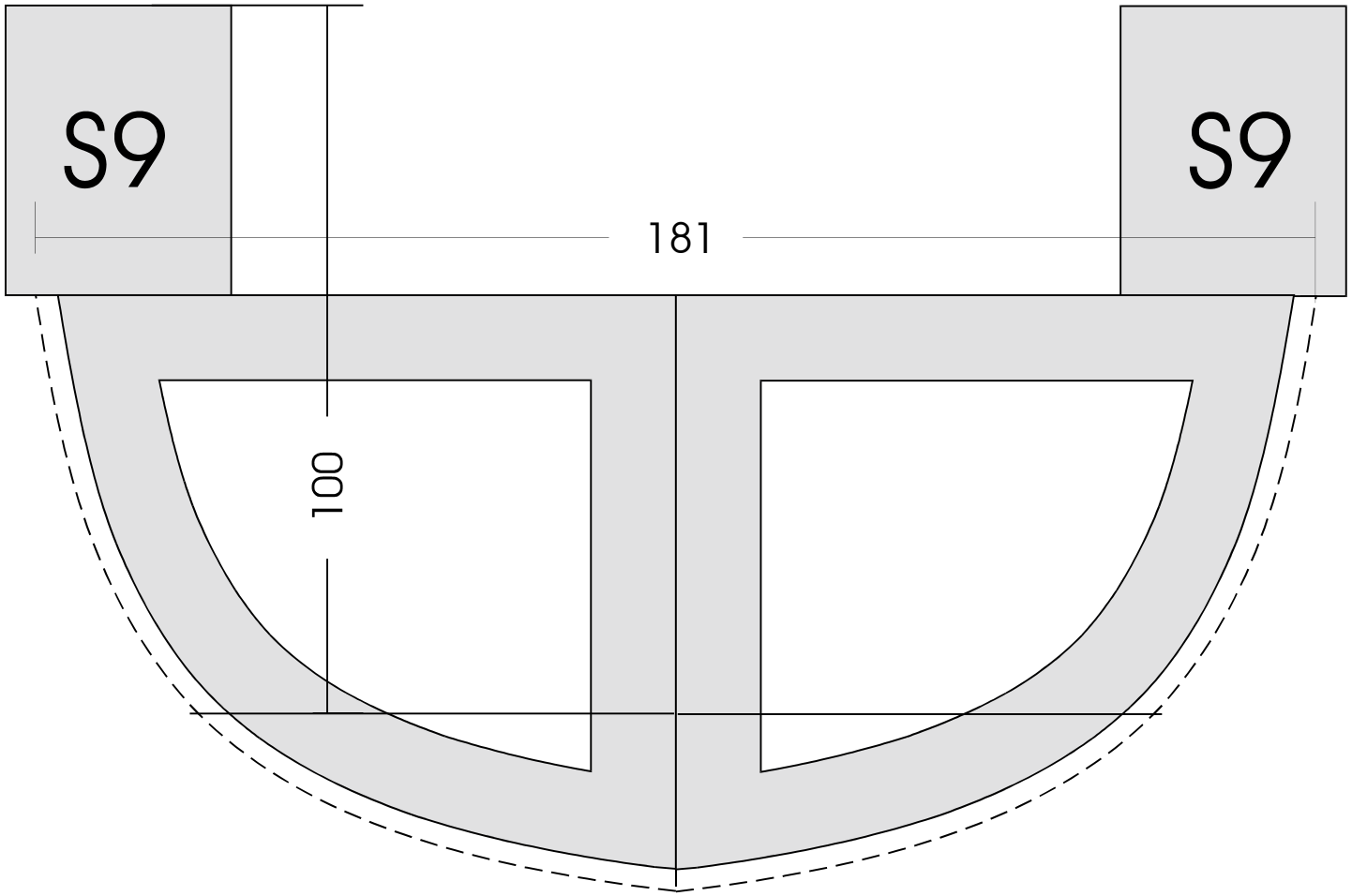

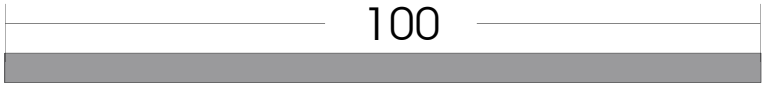

America3